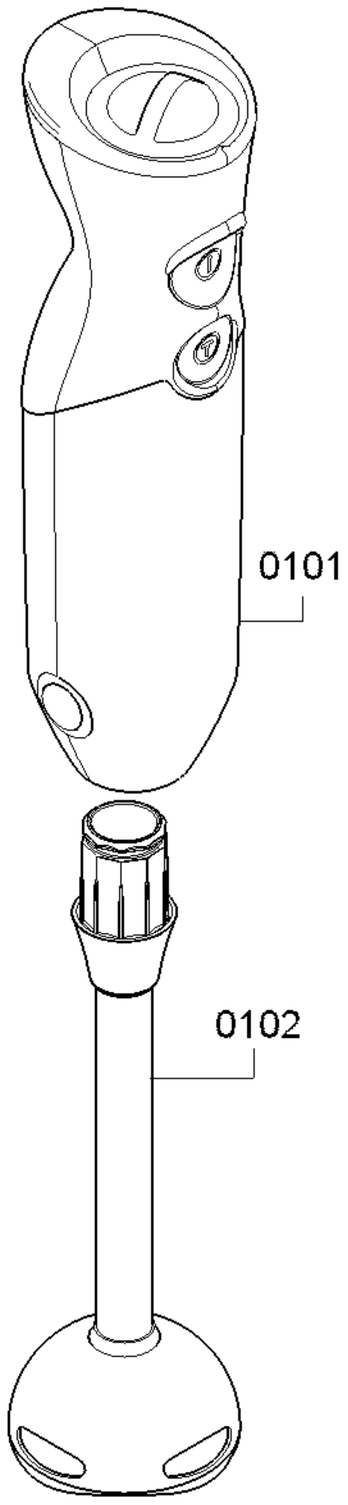
0101
0102

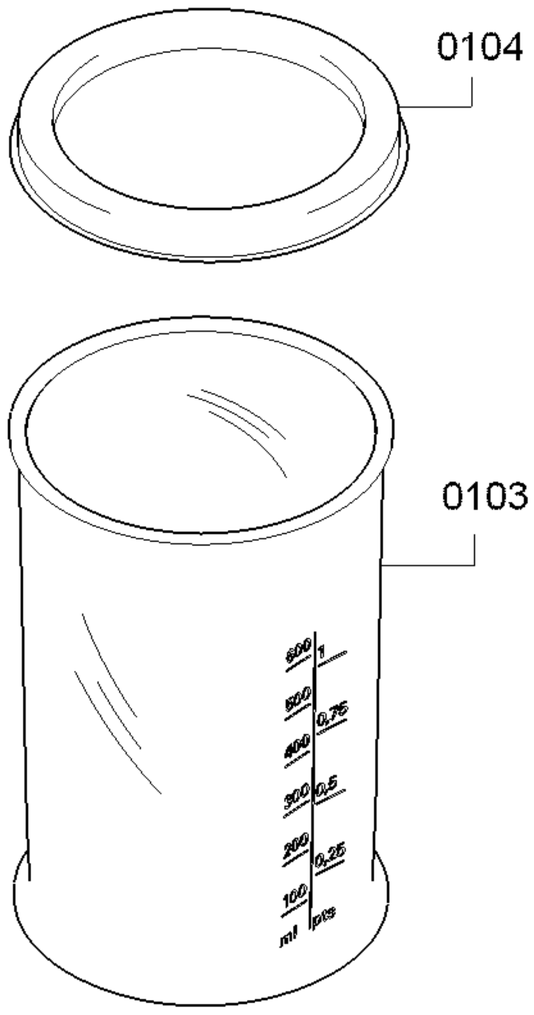
0104
0103
600
500
400
300
200
100
ml
1
0,75
0,5
0,25
pts

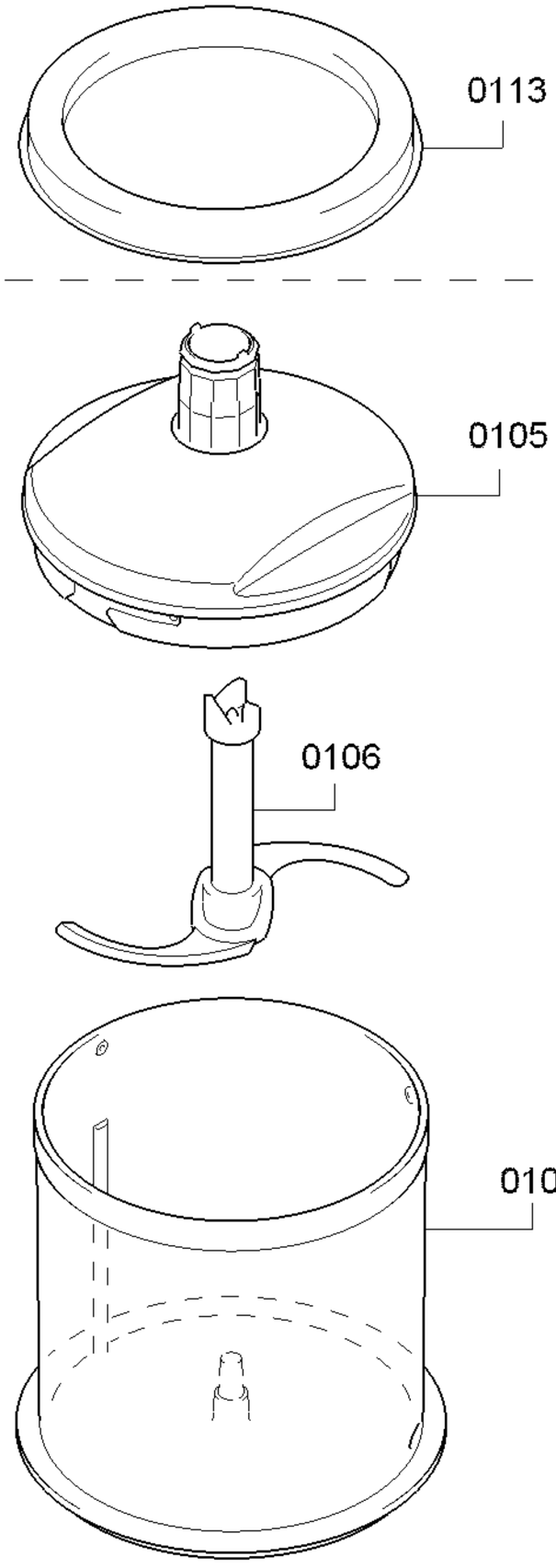
0113
0105
0106
0107
0108

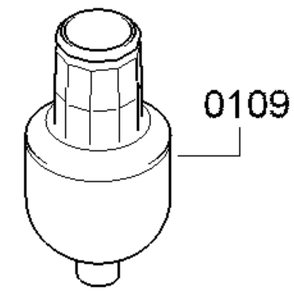
0112
0109

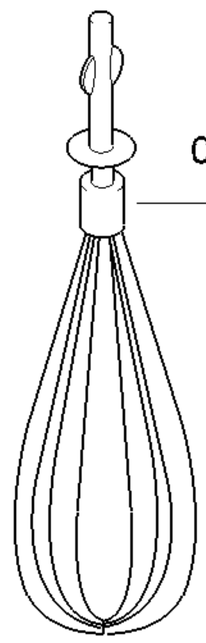
0110